FIRST ALERT

SC5 Wireless Smart Smoke & Carbon Monoxide Alarm

SMCO600NV-A

Installation & Reference Manual

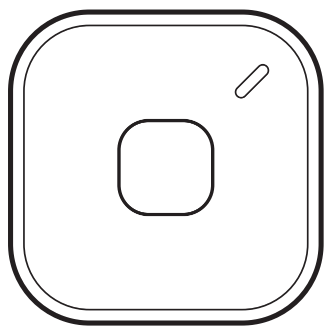

IMPORTANT! PLEASE READ CAREFULLY AND SAVE.
The warnings/limitations card and manual contains important information about your Smoke Alarm's operation. If you are installing this Alarm for use by others, you must leave this manual—or a copy of it—with the end user.

Para el manual del usuario en español, por favor visite firstalert.ca

INTRODUCTION

Thank you for choosing First Alert® for your Smoke and Carbon Monoxide Alarm needs. You have purchased a state-of-the-art Smoke & Carbon Monoxide Alarm designed to help provide you with early warning (Heads-Up) of a smoke and/or carbon monoxide danger. Please take the time to read this manual and make the Smoke & Carbon Monoxide Alarm an integral part of your family's safety plan.

Alarm Features
- Voice Alerts with Heads-Up Warning: Friendly voice tells you what the danger is and its location.
- Interconnect: When one alarm sounds, all compatible alarms sound.
- Mobile alerts whether home or away

Installation Notes
- This unit will not alert hearing impaired residents. It is recommended that you install special units which use devices like flashing strobe lights to alert hearing impaired residents.
- This unit must be powered by six (6) Duracell 123, Energizer 123 or Huiderui 3V CR123A batteries.
- Test this Smoke Alarm once a week. If the alarm ever fails to test correctly, have it replaced immediately! If the alarm is not working properly, it cannot alert you to a problem.
- Install in accordance with installation instructions, applicable codes and ordinances and in a manner acceptable to the authority having jurisdiction. Check with your local Fire Department for current requirements in your area.

BASIC SAFETY INFORMATION

IMPORTANT!
- Dangers, Warnings, and Cautions alert you to important operating instructions or to potentially hazardous situations. Pay special attention to these items.
- This smoke and co alarm is approved for use in single-family residences. It is NOT designed for marine or RV use.
- This Alarm must have battery power to operate.
- This Smoke Alarm cannot operate without working batteries. Removing the batteries for any reason, or failing to replace the batteries at the end of their service life, removes your protection.
- The Smoke Alarm will only indicate the presence of smoke that reaches the sensor.
- The Smoke Alarm is not designed to sense gas, heat or flames.

! WARNING!
- Installation of this unit must conform to the electrical codes in your area; Articles 210 and 300.3 (B) of NFPA 70 (NEC), NFPA 72, NFPA 101; SBC (SBCCI); UBC (ICBO); NBC (BOCA); OTFDC (CABO), and any other local or building codes that may apply. Wiring and installation must be performed by a licensed electrician. Failure to follow these guidelines may result in injury or property damage.
- NEVER ignore any alarm. See "If Your Smoke Alarm Sounds" for more information on how to respond to an alarm. Failure to respond can result in injury or death.
- The Silence Features are for your convenience only and will not correct a problem. See "Using the Silence Features" for details. Always check your home for a potential problem after any alarm. Failure to do so can result in injury or death.
- Never disconnect the power from an AC powered unit to stop an unwanted alarm. Doing so will disable the unit and remove your protection. In the case of a true unwanted alarm open a window or fan the smoke away from the unit.
- The alarm will reset automatically when it returns to normal operation. Never remove the batteries from a battery operated unit to stop an unwanted alarm (caused by cooking smoke, etc.). Instead open a window or fan the smoke away from the unit. The alarm will reset automatically.

! CAUTION!
- Connect this unit ONLY to other compatible units. See "How To Install This Smoke Alarm" for details. Do not connect it to any other type of alarm or auxiliary device.
- Connecting anything else to this unit may damage it or prevent it from operating properly.
- Do not stand too close to the unit when the alarm is sounding. It is loud to wake you in an emergency. Exposure to the horn at close range may harm your hearing.
- Do not paint over the unit. Paint may clog the openings to the sensing chambers and prevent the unit from operating properly.
- Be aware of various situations against which the smoke alarm may not be effective, for example:
  1. Fires where the victim is intimate with a flaming initiated fire; for example, when a person's clothes catch fire while cooking;
  2. Fires where the smoke is prevented from reaching the smoke alarm due to a closed door or other obstruction;
  3. Incendiary fires where the fire grows so rapidly that an occupant's egress is blocked even with properly located smoke alarms.

Manufactured by
Resideo Technologies, Inc.
Scottsdale, AZ 85254
www.resideo.com

M08-0788-000 **K4** 5/25 Rev A

© 2025 Resideo Technologies, Inc. All Rights Reserved.
These products are manufactured by Resideo Technologies, Inc. and its affiliates.

ABOUT SMOKE ALARMS

Types of Alarms

All these Smoke Alarms are designed to provide early warning of fires if located, installed and cared for as described in the user's manual, and if smoke reaches the Alarm. If you are unsure which type of Smoke Alarm to install, refer the National Fire Protection Association (NFPA) Standard 72 (National Fire Alarm and Signaling Code) and NFPA 101 (Life Safety Code). National Fire Protection Association, One Batterymarch Park, Quincy, MA 02269-9101. Local building codes may also require specific units in new construction or in different areas of the home.

Battery (DC) operated Smoke Alarms: Provide protection even when electricity fails, provided the batteries are fresh and correctly installed. Units are easy to install, and do not require professional installation. However, they do not provide interconnected functionality.

AC powered Smoke Alarms: Can be interconnected so if one unit senses smoke, all units Alarm. They do not operate if electricity fails. **AC with battery (DC) back-up:** will operate if electricity fails, provided the batteries are fresh and correctly installed. AC and AC/DC units must be installed by a qualified electrician.

Smoke Alarms for solar or wind energy users and battery backup power systems: AC powered Smoke Alarms should only be operated with true or pure sine wave inverters. Operating this Alarm with most battery-powered UPS (uninterrupted power supply) products or square wave or "quasi sine wave" inverters will damage the Alarm. If you are not sure about your inverter or UPS type, please consult with the manufacturer to verify.

Smoke Alarms for the hearing impaired: Special purpose Smoke Alarms should be installed for the hearing impaired. They include a visual Alarm and an audible Alarm horn, and meet the requirements of the Americans With Disabilities Act. Can be interconnected so if one unit senses smoke, all units Alarm.

Smoke Alarms are not to be used with detector guards unless the combination has been evaluated and found suitable for that purpose.

All First Alert® Smoke Alarms conform to regulatory requirements, including UL217 and are designed to detect particles of combustion. Smoke particles of varying number and size are produced in all fires.

Ionization technology is generally more sensitive than photoelectric technology at detecting small particles, which tend to be produced in greater amounts by flaming fires, which consume combustible materials rapidly and spread quickly. Sources of these fires may include paper burning in a wastebasket, or a grease fire in the kitchen.

Photoelectric technology is generally more sensitive than ionization technology at detecting large particles, which tend to be produced in greater amounts by smoldering fires, which may smolder for hours before bursting into flame. Sources of these fires may include cigarettes burning in couches or bedding.

For maximum protection, use both types of Smoke Alarms on each level and in every bedroom of your home.

FIRE SAFETY TIPS

1. Follow safety rules and prevent hazardous situations:
2. Use smoking materials properly. Never smoke in bed.
3. Keep matches or lighters away from children;
4. Store flammable materials in proper containers;
5. Keep electrical appliances in good condition and don't overload electrical circuits;
6. Keep stoves, barbecue grills, fireplaces and chimneys grease- and debris-free;
7. Never leave anything cooking on the stove unattended;
8. Keep portable heaters and open flames, like candles, away from flammable materials;
9. Don't let rubbish accumulate. Keep Alarms clean, and test them weekly. Replace Alarms immediately if they are not working properly. Smoke Alarms that do not work cannot alert you to a fire. Keep at least one working fire extinguisher on every level, and an additional one in the kitchen. Have fire escape ladders or other reliable means of escape from an upper level in case stairs are blocked;
10. Have an escape plan and practice it regularly.

INSTALLATION

WHERE TO INSTALL THIS ALARM

Minimum coverage for Smoke Alarms, as recommended by the National Fire Protection Association (NFPA), is one Smoke Alarm on every floor, in every sleeping area, and in every bedroom (See "Regulatory Information For Smoke Alarms" for details on the NFPA recommendations).

For CO Alarms, the National Fire Protection Association (NFPA) recommends that a CO Alarm should be centrally located outside of each separate sleeping area in the immediate vicinity of the bedrooms. For added protection, install additional CO Alarms in each separate bedroom, and on every level of your home.

! WARNING!

THIS PRODUCT IS INTENDED FOR USE IN ORDINARY INDOOR LOCATIONS OF FAMILY LIVING UNITS. IT IS NOT DESIGNED TO MEASURE COMPLIANCE WITH OCCUPATIONAL SAFETY AND HEALTH ADMINISTRATION (OSHA) COMMERCIAL OR INDUSTRIAL STANDARDS.

NOTE: For added protection, install an additional Smoke/CO Alarm at least 15 feet (4.6 meters) away from the furnace or fuel burning heat source where possible. In smaller homes or in manufactured homes where this distance cannot be maintained, install the Alarm as far away as possible from the furnace or other fuel burning source. Installing the Alarm closer than 15 feet (4.6 meters) will not harm the Alarm, but may increase the frequency of unwanted alarms.

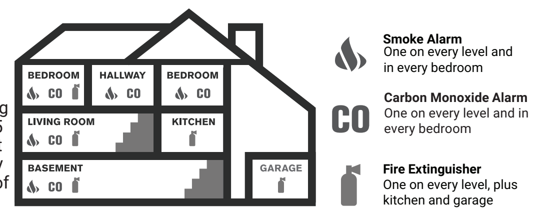

Smoke Alarm One on every level and in every bedroom

Carbon Monoxide Alarm One on every level and in every bedroom

Fire Extinguisher One on every level, plus kitchen and garage

In general, install combination Smoke and Carbon Monoxide Alarms:
- On every level of your home, including finished attics and basements.
- Inside every bedroom, especially if people sleep with the door partly or completely closed.
- In the hall near every sleeping area. If your home has multiple sleeping areas, install a unit in each. If a hall is more than 40 feet (12 meters) long, install a unit at each end.
- At the top of first-to-second floor stairs and at the bottom of the basement stairs.
- For additional coverage, install Alarms in all rooms, halls, and storage areas, where temperatures normally remain between 40˚ F and 100˚ F (4.4˚ C and 37.8˚ C).
- When installing on the ceiling, place the Alarm as close to the center as possible.
- When installing on the wall, the top edge of Smoke Alarms should be placed between 4 inches (102 mm) and 12 inches (305 mm) from the wall/ceiling line.
- In either case, install at least 4 inches (102 mm) from where the wall and ceiling meet. See "Avoiding Dead Air Spaces" for more information.

NOTE: For any location, make sure no door or other obstruction could keep carbon monoxide or smoke from reaching the Alarm.

WHERE NOT TO INSTALL THIS ALARM

FOR BEST PERFORMANCE, IT IS RECOMMENDED YOU AVOID INSTALLING SMOKE/CO ALARMS IN THESE AREAS:
- In garages, furnace rooms, crawl spaces and unfinished attics. Avoid extremely dusty, dirty or greasy areas.
- Where combustion particles are produced. Combustion particles form when something burns. Areas to avoid include poorly ventilated kitchens, garages, and furnace rooms. Keep units at least 10 feet (3 meters) from the sources of combustion particles (stove, furnace, water heater, space heater) if possible. In areas where a 20-foot (6 meter) distance is not possible – in modular, mobile, or smaller homes, for example – it is recommended the Smoke Alarm be placed as far from these fuel-burning sources as possible. The placement recommendations are intended to keep these Alarms at a reasonable distance from a fuel-burning source, and thus reduce "unwanted" Alarms. Unwanted Alarms can occur if a Smoke Alarm is placed directly next to a fuel-burning source. Ventilate these areas as much as possible.
- Within 5 feet (1.5 meters) of any cooking appliance. In air streams near kitchens. Air currents can draw cooking smoke into the smoke sensor and cause unwanted Alarms.
- In extremely humid areas. This Alarm should be at least 10 feet (3 meters) from a shower, sauna, humidifier, vaporizer, dishwasher, laundry room, utility room, or other source of high humidity.
- In direct sunlight.
- In turbulent air, like near ceiling fans or open windows. Blowing air may prevent smoke from reaching the sensors.
- In areas where temperature is colder than 40˚ F (4.4˚ C) or hotter than 100˚F (37.8˚ C). These areas include non air-conditioned crawl spaces, unfinished attics, uninsulated or poorly insulated ceilings, porches, and garages.
- In insect infested areas. Insects can clog the openings to the sensing chamber.
- Less than 12 inches (305 mm) away from fluorescent lights. Electrical "noise" can interfere with the sensor.
- In "dead air" spaces.

AVOIDING DEAD AIR SPACES

"Dead air" spaces may prevent smoke from reaching the Smoke Alarm. To avoid dead air spaces, follow installation recommendations below.
On ceilings, install Smoke Alarms as close to the center of the ceiling as possible. If this is not possible, install the Smoke Alarm at least 4 inches (102 mm) from the wall or corner.
For wall mounting (if allowed by building codes), the top edge of Smoke Alarms should be placed between 4 inches (102 mm) and 12 inches (305 mm) from the wall/ceiling line, below typical "dead air" spaces.
On a peaked, gabled, or cathedral ceiling, install the first Smoke Alarm within 3 feet (0.9 meters) of the peak of the ceiling, measured horizontally. Additional Smoke Alarms may be required depending on the length, angle, etc. of the ceiling's slope. Refer to NFPA 72 for details on requirements for sloped or peaked ceilings.

HOW TO INSTALL THIS ALARM

IMPORTANT!
This Smoke/CO Alarm is designed to be mounted on either the ceiling or wall (if allowed by local codes). Read "Where to Install This Alarm" and "Where This Alarm Should Not Be Installed" before you begin installation.

Tools you will need: a Drill and philips head screwdriver.

THE PARTS OF THIS SMOKE/CO ALARM
1. Mounting Bracket
2. Mounting Slots
3. SMCO600NV-A Alarm
4. Turn this way to remove from bracket
5. Turn this way to attach to bracket
6. Battery Compartment Door

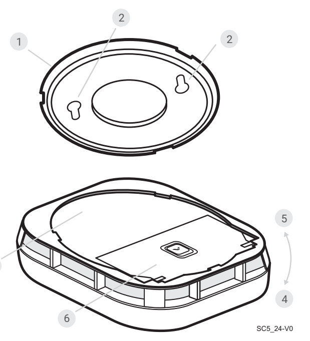

The Mounting Bracket: Not pre-installed.
1. Mount the bracket to the ceiling or wall using the provided screws (#6 x 3/4 in.[19 mm]).
2. Align the slots and hold the Alarm base firmly.
3. Twise the mounting bracket clockwise to fasten.

FOLLOW THESE SIMPLE STEPS

The basic installation of this Smoke/CO Alarm is similar whether you want to install one Alarm, or interconnect more than one Alarm.
1. Start with setup in the First Alert by Resideo App prior to mounting, . When prompted scan the QR code on the side or back of the Alarm or on the first page of the Quick Start Guide.
2. Install the mounting bracket to the wall or ceiling following the guidelines in the "Where to Install" section. **NOTE:** Do not overtighten screws!

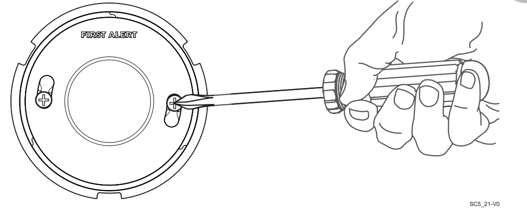

3. If not done so already, remove the battery tab to power the Alarm.
4. Position the base of the Alarm over the mounting bracket, and turn the Alarm clockwise (right) until the unit is in place. If wall mounted, adjust unit so words are level.
5. If the Green power indicator light does not light, then recheck all battery connections. See "Testing and Maintenance" section for the proper battery installation procedure. If all batteries are properly installed and the Green power indicator still does not light, the unit should be replaced immediately. **NOTE:** This light is not continuously lit to conserve battery power.
6. Test each Alarm. Press and hold the Test/Silence button until the unit Alarms. When testing a series of interconnected units, each unit must be tested individually. Make sure all units alarm when tested.

WIRELESS INTERCONNECT

"SMART INTERCONNECT" FEATURE

This Alarm includes "Smart Interconnect" which enables the Alarm to be interconnected with other First Alert® and BRK SC5 Wireless Smoke and CO Alarms and Google Nest Protect Alarms. When smoke is detected, all Alarms will sound the smoke horn pattern. When CO is detected, "Smart Interconnect" Alarms will sound the CO horn pattern. Alarms that do not have the "Smart Interconnect" feature will remain silent during a CO Alarm. The initiating alarm LED Halo will blink red and sound the alarm, the interconnected units will sound the alarm but will not display the red LED Halo blink.

NOTE: Wireless interconnect is achieved through the First Alert by Resideo app with other SC5 alarms and Google Nest Protect.

WARNING
Install alarms and test to assure range and reliability of interconnection throughout the house.

- Keep in mind that some features of a home may reduce the interconnect range and reliability of interconnection, including the number of floors, number/size of rooms, furniture, type of building material, suspended ceilings, ductwork, large metallic appliances and metal studs. This kind of interference may be fixed by adding more First Alert alarms that can route wireless signals around any various obstructions.
- Make sure you test your alarms for proper interconnection via the weekly testing. **NOTE:** If you have both AC and DC devices, press and release the test button on the AC device to test the Interconnect feature on all devices.

Wireless Frequency: This alarm supports wireless frequency of 2.4Ghz and 5Ghz. For best results, recommended to use with a 802.11 b/g/n/ac router.

Adding Additional Alarms: Simply follow the instructions on your First Alert app to add additional alarms to your account.

Identification of Events: If your alarm sounds, it is important to first identify the type of alarm.
To determine which Alarm initiated an Alarm, see table:

During an Alarm	On Initiating Alarm(s): Red LED(s) flashes (flash) rapidly On All Other Alarms: Red LED is Off

TESTING & MAINTENANCE

WEEKLY TESTING
! WARNING!
- NEVER use an open flame of any kind to test this unit. You might accidentally damage or set fire to the unit or to your home. NEVER use vehicle exhaust! Exhaust may cause permanent damage and voids your warranty.
- If the Alarm ever fails to test properly, replace it immediately. Products under warranty may be returned to the manufacturer for replacement. See "Limited Warranty" at the end of this manual.
- If testing with canned smoke only use a short burst of canned smoke. If smoke concentration in the sensor is too high an alarm cannot be silenced.

! CAUTION!
It is important to test this unit every week to make sure it is working properly. Using the test button is the recommended way to test this Smoke/CO Alarm.

You can test this Smoke/CO Alarm by pressing and releasing the Test/Silence button on the Alarm cover.

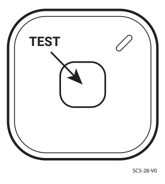

Activate the Alarm test, reset or silence function by use of a finger or thumb. Use of any other instrument is strictly prohibited.

During testing, you will see and hear the following sequence:

- The Alarm Voice announces "This is only a test. The alarm will sound. The alarm is loud. The test will start in 5 seconds. Press to cancel. 5 4 3 2 1" "Testing Smoke" The Horn will sound 3 beeps, and red halo flashes – pause – 3 beeps and red halo flashes.
- Next the Alarm Voice will say "Testing Carbon Monoxide" Horn will sound 4 beeps and red halo flashes – pause – 4 beeps and red halo flashes. The Alarm Voice announces "The highest level of CO was XXX ppm " "Attempting interconnect test, this may take a minute". Red Pulse for 24 seconds, tone and then say "Test Complete" "Everything looks good".

If the unit does not alarm, make sure the batteries are correctly installed, and test again. If the unit still does not alarm, replace it immediately.

TESTING & MAINTENANCE CONTINUED

REGULAR MAINTENANCE

- This unit has been designed to be as maintenance-free as possible, but there are a few simple things you must do to keep it working properly:
- Test it at least once a week.
- Clean the Smoke/CO Alarm at least once a month; gently vacuum the outside of the Smoke/CO Alarm using your household vacuum's soft brush attachment. Test the Smoke/CO Alarm. Never use water, cleaners or solvents since they may damage the unit.
- If the Smoke/CO Alarm becomes contaminated by excessive dirt, dust and/or grime, and cannot be cleaned to avoid unwanted alarms, replace the unit immediately.
- If the green power LED flashes 2 times every minute (horn is silent) it means that the Alarm needs to be cleaned as indicated above. If green light continues to flash, replace Alarm.
- Relocate the unit if it sounds frequent unwanted alarms. See "Where This Alarm Should Not Be Installed" for details.
- When the battery becomes weak, the voice announcement will annunciate every minute for 5 minutes, then the Alarm will "chirp" (the low battery warning), and the Voice will say "Replace battery in [Location, example "Basement"]." This warning should last 7 days, but you should replace the batteries immediately to continue your protection. The Halo LED will will flash On for 0.2 seconds/Off every minute.
- Protect or cover the alarm when doing any maintenance to home i.e. sanding floors, painting, drywall patching, etc. to prevent contamination.

REPLACING THE BATTERIES:
Your Smoke/CO Alarm requires six (6) Duracell 123, Energizer 123 or Huiderui CR123A batteries. These batteries are available at many local retail stores.

! WARNING!
- Always use the exact batteries specified by this User's Manual. DO NOT use rechargeable batteries. Clean the battery contacts and also those of the device prior to battery installation. Install batteries correctly with regard to polarity (+ and -).
- Please dispose of or recycle used batteries properly, following any local regulations. Consult your local waste management authority or recycling organization to find an electronics recycling facility in your area. **DO NOT DISPOSE OF BATTERIES IN FIRE. BATTERIES MAY EXPLODE OR LEAK.**

! WARNING!
Keep battery out of reach of children. In the event a battery is swallowed, immediately contact your poison control center, your physician, or the National Battery Ingestion hot line at 202-625-3333 as serious injury may occur.

IMPORTANT!
Actual battery service life depends on the Alarm and the environment in which it is installed. All the batteries specified above are acceptable replacement batteries for this unit. Regardless of the manufacturer's suggested battery life, you MUST replace the batteries immediately once the unit starts "chirping" (the "low battery warning").
NOTE: All batteries must be replaced at the same time with new batteries.

DC Powered Units

1. Turn the Alarm left (counterclockwise) to detach it from the base.
2. Open the battery compartment.
3. Remove the old batteries.
4. Holding the device with the door at the bottom, starting from the left hand side, install the new batteries by inserting them into the battery compartment. Make sure they snap completely into the battery compartment. Match the terminals on the ends of the batteries with the terminals on the unit.
5. Close the battery compartment door.
6. Position the base of the Alarm over the mounting bracket, and turn the Alarm clockwise (right) until the unit is in place.
7. Test the device to ensure proper operation.

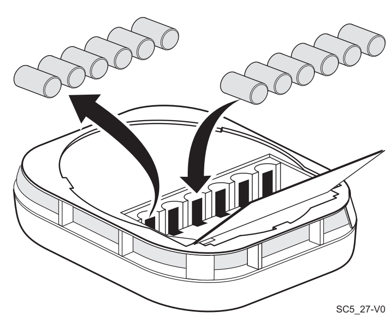

RESPONDING TO AN ALARM

! WARNING!

- If the unit alarms and you are not testing the unit, it is warning you of a potentially dangerous situation that requires your immediate attention. NEVER ignore any alarm. Ignoring the alarm may result in injury or death.
- Never remove the batteries from a battery operated Smoke/CO Alarm to stop an unwanted alarm (caused by cooking smoke, etc.). Removing batteries disables the alarm so it cannot sense smoke, and removes your protection. Instead open a window or fan the smoke away from the unit. The alarm will reset automatically.
- If the unit alarms get everyone out of the house immediately.
- Alarms have various limitations. See "General Limitations of Smoke/CO Alarms" for details.
- ACTUATION OF YOUR CO ALARM INDICATES THE PRESENCE OF CARBON MONOXIDE (CO) WHICH CAN KILL YOU. IN OTHER WORDS, WHEN YOUR CO ALARM SOUNDS, YOU MUST NOT IGNORE IT!

WHAT TO DO FIRST: IDENTIFY THE TYPE OF ALARM SIGNAL
IF THE CO ALARM SIGNAL SOUNDS:

"ALARM-MOVE TO FRESH AIR"

IF THE ALARM HORN SOUNDS 4 BEEPS, PAUSE, 4 BEEPS, PAUSE MOVE EVERYONE TO A SOURCE OF FRESH AIR. NOTE: THIS INITIATING CO DETECTOR'S HALO LED WILL ALSO FLASH RED.

1. Press and release the Test/Silence button.
2. CALL YOUR EMERGENCY SERVICES, FIRE DEPARTMENT OR 911. WRITE DOWN THE NUMBER OF YOUR LOCAL EMERGENCY SERVICE HERE: ____________________
3. IMMEDIATELY MOVE TO FRESH AIR—OUTDOORS OR BY AN OPEN DOOR OR WINDOW. DO A HEAD COUNT TO CHECK THAT ALL PERSONS ARE ACCOUNTED FOR. DO NOT RE-ENTER THE PREMISES, OR MOVE AWAY FROM THE OPEN DOOR OR WINDOW UNTIL THE EMERGENCY SERVICES RESPONDER HAS ARRIVED, THE PREMISES HAVE BEEN AIRED OUT, AND YOUR CO ALARM REMAINS IN ITS NORMAL CONDITION.
4. After following steps 1-3, if your CO Alarm reactivates within a 24-hour period, repeat steps 1-3 and call a qualified appliance technician to investigate for sources of CO from fuel-burning equipment and appliances, and inspect for proper operation of this equipment. If problems are identified during this inspection have the equipment serviced immediately. Note any combustion equipment not inspected by the technician, and consult the manufacturers' instructions, or contact the manufacturers directly, for more information about CO safety and this equipment. Make sure that motor vehicles are not, and have not, been operating in an attached garage or adjacent to the residence. Write down the number of a qualified appliance technician here: ______________________________

NOTE: A qualified appliance technician is defined as "a person, firm, corporation, or company that either in person or through a representative, is engaged in and responsible for the installation, testing, servicing, or replacement of heating, ventilation, air conditioning (HVAC) equipment, combustion appliances and equipment, and/or gas fireplaces or other decorative combustion equipment."

WHAT TO DO IN CASE OF FIRE
- Don't panic; stay calm. Follow your family escape plan.
- Get out of the house as quickly as possible. Don't stop to get dressed or collect anything.
- Feel doors with the back of your hand before opening them. If a door is cool, open it slowly.
- Don't open a hot door. Keep doors and windows closed, unless you must escape through them.
- Cover your nose and mouth with a cloth (preferably damp). Take short, shallow breaths.
- Meet at your planned meeting place outside your home.
- Do a head count to make sure everybody got out safely.
- Call the Fire Department as soon as possible from outside. Give your address, and name.
- Never go back inside a burning building for any reason.
- Contact your Fire Department for ideas on making your home safer.

USING THE SILENCE FEATURES

! WARNING!
- The Silence Feature is intended to temporarily silence the horn while you identify and correct the problem. Do not use the Silence Feature in emergency situations. It will not correct a CO problem or extinguish a fire.
- The Silence Feature can temporarily quiet an unwanted alarm for several minutes. You can silence this Smoke/CO Alarm by pressing and releasing the Test/Silence button on the alarm cover.
- After the Test/Silence button is released, the Alarm Voice will say "Horn silenced, detector active." The Red LED blinks during the silence mode.
- Alarms cannot be silenced if smoke levels are too high.

When the Smoke Alarm is Silenced	When the CO is Silenced
The Smoke Alarm will remain silent for up to 10 minutes, then return to normal operation. If the smoke has not cleared–or continues to increase–the device will go back into alarm.	The CO Alarm will remain silent for up to 6 minutes. After 6 minutes, if CO levels remain potentially dangerous the horn will start sounding again.

AFTER AN ALARM
After the emergency responders arrive, the premises aired out, and your CO Alarm remains in its normal condition, you can check what the highest carbon monoxide level sensed was by initiating a self test. The highest level of CO is announced during the test. The maximum level will automatically reset after the message is played.

SILENCING THE LOW BATTERY WARNING

This Silence Feature can temporarily quiet the low battery warning "chirp" for up to 8 hours. Press and release the Test/Silence button on the Alarm cover until you hear the acknowledge "chirp". When low battery is silenced, the unit will return to normal operation for 8 hours. Low battery silence cannot be deactivated.

Once the low battery warning "chirp" Silence Feature is activated, the unit continues to flash the green light once a minute for 8 hours. After 8 hours, the low battery "chirp" will resume. The Alarm will continue to operate as long as AC power is supplied. However, replace the batteries as soon as possible, to maintain protection in event of a power outage.

To silence alarms in an interconnected series: To silence an interconnected series of Smoke/CO Alarms, you must press the Test/Silence button on the initiating alarm (The unit with the flashing red light; the red light will be off on all other Alarms.). If you press the Test/Silence on any other Alarm, it will only silence that unit, not the whole interconnected series.

SILENCING THE END OF LIFE SIGNAL
This Silence Feature can temporarily quiet the End of Life warning "chirps" for 2 days. You can silence the End of Life warning "chirps" by pressing the Test/Silence button. The horn will chirp, acknowledging that the End of Life Silence Feature has been activated. After approximately 2 days, the End of Life "chirp" will resume. The alarm end-of-life chirp can not be silenced after 14 days following the initial end-of-life signal.

The Alarm will also provide an audible End-of-Life Signal approximately 10 years after installation to remind you to replace the unit. Optionally, an EOL Heads-Up can be enabled which will notify the customer 2 weeks prior to EOL. The Heads-Up silence will last 2 weeks or until EOL begins. Also when EOL is silenced, the green power led will continue to blink 5 times per minute.

Action	What You Will See & Hear
Normal Operations	Voice: Silent; Power LED: Flashes once every minute on DC Alarm; constant Green on AC Alarm. Horn: Silent
When You Test the Alarm	Voice: ""This is only a test. The alarm will sound. The alarm is loud. The test will start in 5 seconds. Press to cancel. 5 4 3 2 1" "Testing Smoke"; The Horn will sound 3 beeps, and red halo flashes – pause – 3 beeps and red halo flashes; Next the Alarm Voice will say "Testing Carbon Monoxide" Horn will sound 4 beeps and red halo flashes – pause – 4 beeps and red halo flashes. The Alarm Voice will say "The highest level of Co was XXX ppm " "Attempting interconnect test, this may take a minute". Red Pulse for 24 seconds, tone and then say "Test Complete" "Everything looks good".; Power LED: Off
If Battery Becomes Low	Voice: "Replace battery in [Location, example "Basement"]." Repeated every minute for 5 minutes; Horn: chirps once a minute. Halo LED: 1 amber flash every minute.
If Alarm is Not Operating Properly (MALFUNCTION SIGNAL)	Voice: "Detector error in [Location, example "Basement"], please see manual." Repeated every minute; Horn: 3 chirps every minute; Halo LED: Flashes 2 amber flashes once a minute.
Alarm has reached its End of Life	Voice: "Alarm has reached the end of its life. Replace the alarm in the <location>. Replace now." Horn: 5 chirps. Power LED: 5 flashes. Halo LED: 1 amber flash. The signals are repeated every minute.
Smoke is Detected	Horn: 3 beeps, pause, red Halo LED flashes; Voice (repeated every 4 seconds): The first voice announcement says "Emergency" and second "Smoke Detected". If the customer has specified a location the next will be "in the <room>, if the alarm may be silenced, "Press to Silence"; Halo LED: During Alarm: Flashes Red in sync with the horn pattern. **NOTE:** If using the app to remotely silence the device, the user must check for smoke/fire at the initiating alarm.
Smoke Alarm is Silenced	Voice: "The Smoke Alarm is Silenced"; Horn: Off; Halo LED: Flashes Red.
Alarm Levels of CO are Detected	Horn: 4 fast beeps, pause, 4 fast beeps, pause*; Halo LED: Flashes red in sync with the horn. Voice (repeated every 5.7 seconds): The first voice announcement says "Emergency" and second "Carbon Monoxide Detected". If the customer has specified a location the next will be "in the <room>, if the alarm may be silenced, "Press to Silence"; Halo LED: Flashes Red. *NOTE: If unit goes into CO Alarm, the regular 4 beeps-brief pause cycle will repeat for five minutes. After five minutes, the pause will increase to one minute.
CO Alarm is Silenced	Voice: The Carbon Monoxide Alarm is SIlenced. ; Horn: Off; Halo LED: Red flashes in the same pattern as an active alarm.

FIRST ALERT

Détecteur de fumée et de monoxyde de carbone intelligent sans fil SC5

SMCO600NV-A

Manuel d'installation et de référence

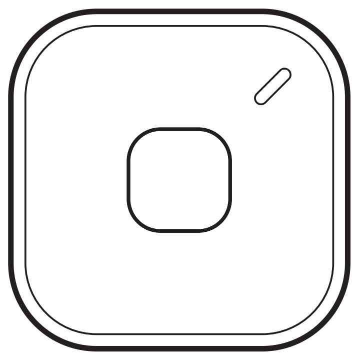

IMPORTANT ! VEUILLEZ LIRE ATTENTIVEMENT ET CONSERVER.
La carte d'avertissements/limitations et le manuel contiennent des informations importantes sur le fonctionnement de votre détecteur de fumée. Si vous installez ce détecteur pour qu'il soit utilisé par d'autres personnes, vous devez laisser ce manuel - ou une copie de celui-ci - à l'utilisateur final.
Para el manual del usuario en español, por favor visite firstalert.ca

INFORMATIONS DE BASE SUR LA SÉCURITÉ

IMPORTANT!

- Dangers, Avertissements et Mises en garde vous signalent des instructions d'utilisation importantes ou des situations potentiellement dangereuses. Prêtez une attention particulière à ces éléments.
- Ce détecteur de fumée et de monoxyde de carbone est approuvé pour une utilisation dans les résidences unifamiliales. Il n'est PAS conçu pour être utilisé dans les bateaux ou les véhicules de loisirs.
- Ce détecteur doit être alimenté par des piles pour fonctionner.
- Ce détecteur de fumée ne peut pas fonctionner sans piles fonctionnelles. Si vous retirez les piles pour quelque raison que ce soit ou si vous ne les remplacez pas à la fin de leur durée de vie, vous perdez votre protection.
- Le détecteur de fumée n'indique que la présence de fumée qui atteint le capteur.
- Il n'est pas conçu pour détecter le gaz, la chaleur ou les flammes.

! ATTENTION!

- L'installation de cet appareil doit être conforme aux codes électriques de votre région, aux articles 210 et 300.3 (B) de la norme NFPA 70 (NEC), NFPA 72, NFPA 101, SBC (SBCCI), UBC (ICBO), NBC (BOCA), OTFDC (CABO), ainsi qu'à tout autre code local ou de construction applicable. Le câblage et l'installation doivent être effectués par un électricien licensié. Si ces directives ne sont pas respectées, elles peuvent entraîner des blessures ou des dommages matériels.
- N'ignorez JAMAIS une alarme. Reportez-vous à la section "Si votre détecteur de fumée sonne" pour plus d'informations sur la manière de réagir à une alarme. L'absence de réaction peut entraîner des blessures ou la mort.
- Les fonctions de mise en sourdine sont uniquement destinées à vous faciliter la tâche et ne permettent pas de remédier à un problème. Voir "Utilisation des fonctions de silence" pour plus de détails. Après une alarme, vérifiez toujours que votre maison ne présente pas de problème potentiel. Si ces directives ne sont pas respectées, elles peuvent entraîner des blessures ou la mort.
- Ne débranchez jamais l'alimentation d'un appareil alimenté en courant alternatif pour arrêter une alarme non désirée. Cela désactiverait l'appareil et supprimerait votre protection. En cas d'alarme véritablement indésirable, ouvrez une fenêtre ou éloignez la fumée de l'appareil.
- L'alarme se réinitialisera automatiquement lorsqu'elle reviendra à un fonctionnement normal. Ne retirez jamais les piles d'un appareil à piles pour arrêter une alarme indésirable (causée par de la fumée de cuisson, etc.). Ouvrez plutôt une fenêtre ou éloignez la fumée de l'appareil à l'aide d'un ventilateur. L'alarme se réinitialise automatiquement.

! ATTENTION!

- Connectez cet appareil UNIQUEMENT à d'autres appareils compatibles. Reportez-vous à la section "Comment installer ce détecteur de fumée" pour plus de détails. Ne le connectez pas à aucun autre type d'alarme ou de dispositif auxiliaire.
- Le raccordement de tout autre unité à cet appareil peut l'endommager ou l'empêcher de fonctionner correctement.
- Ne vous tenez pas trop près de l'appareil lorsque l'alarme sonne. Elle est bruyante afin de vous réveiller en cas d'urgence. L'exposition au klaxon à courte distance peut endommager votre audition.
- Ne pas peindre l'appareil. La peinture peut obstruer les ouvertures des chambres de détection et empêcher l'appareil de fonctionner correctement.
- Soyez conscient des diverses situations avec lesquelles le détecteur de fumée peut ne peut pas être efficace, par exemple :
  1. Incendies où la victime est en contact avec un feu déclenché par des flammes ; par exemple, lorsque les vêtements d'une personne s'enflamment pendant qu'elle cuisine ;
  2. Les incendies où la fumée ne peut atteindre le détecteur de fumée en raison d'une porte fermée ou d'un autre obstacle ;
  3. Les incendies où le feu se développe si rapidement que les sorties pour les occupants sont bloquées, même si des détecteurs de fumée sont correctement placés.

Fabriqué par
ResideoTechnologies, Inc.
Scottsdale, AZ 85254
www.resideo.com

© 2025 Resideo Technologies, Inc. Tous droits réservés.
Ces produits sont fabriqués par Resideo Technologies, Inc. et ses filiales.

CONSEILS DE SÉCURITÉ EN CAS D'INCENDIE

1. Respectez les règles de sécurité et évitez les situations dangereuses :
2. Utiliser les produits du tabac de manière appropriée. Ne fumez jamais au lit.
3. Gardez les allumettes ou les briquets hors de portée des enfants ;
4. Conservez les matériaux inflammables dans des conteneurs appropriés ;
5. Maintenez les appareils électriques en bon état et ne surchargez pas les circuits électriques ;
6. Veillez à ce que les poêles, les grilles de barbecue, les foyers et les cheminées soient exempts de graisse et de débris ;
7. Ne laissez jamais rien cuire sur la cuisinière sans surveillance;
8. Gardez les appareils de chauffage portables et les flammes sans protection, comme les bougies, à l'écart des matériaux inflammables ;
9. Ne laissez pas les déchets s'accumuler. Gardez les alarmes propres et testez-les chaque semaine. Remplacez immédiatement les détecteurs s'ils ne fonctionnent pas correctement. Les détecteurs de fumée qui ne fonctionnent pas ne peuvent pas vous alerter en cas d'incendie. Gardez au moins un extincteur en état de marche à chaque niveau et un autre dans la cuisine. Gardez des échelles de secours ou d'autres moyens fiables d'évacuation, à partir d'un niveau supérieur, au cas où les escaliers seraient bloqués;
10. Ayez un plan d'évacuation et pratiquez-le régulièrement.

INSTALLATION

OÙ INSTALLER CETTE ALARME

La couverture minimale pour les détecteurs de fumée, telle que recommandée par la National Fire Protection Association (NFPA), est d'un détecteur de fumée par étage, dans chaque zone de couchage et dans chaque chambre à coucher (voir " Informations réglementaires pour les détecteurs de fumée " pour plus de détails sur les recommandations de la NFPA).

Pour les détecteurs de monoxyde de carbone, la National Fire Protection Association (NFPA) recommande qu'un détecteur de monoxyde de carbone soit placé au centre, à l'extérieur de chaque zone de couchage, à proximité immédiate des chambres à coucher. Pour une protection accrue, installez des détecteurs de monoxyde de carbone supplémentaires dans chaque chambre à coucher et à chaque étage de votre maison.

! AVERTISSEMENT !

CE PRODUIT EST DESTINÉ À ÊTRE UTILISÉ DANS DES LOCAUX INTÉRIEURS ORDINAIRES D'HABITATIONS FAMILIALES. IL N'EST PAS CONÇU POUR MESURER LA CONFORMITÉ AUX NORMES COMMERCIALES OU INDUSTRIELLES DE L'OCCUPATIONAL SAFETY AND HEALTH ADMINISTRATION (OSHA).

REMARQUE : Pour une protection accrue, installez un détecteur de fumée/de monoxyde de carbone supplémentaire à au moins 4,6 mètres de l'appareil de chauffage ou de la source de chaleur à l'huile, si possible. Dans les petites maisons ou les maisons préfabriquées où cette distance ne peut être respectée, installez l'alarme aussi loin que possible du four ou de toute autre source de chaleur. L'installation de l'alarme à moins de 4,6 mètres n'endommagera pas l'alarme, mais peut augmenter la fréquence des alarmes indésirables.

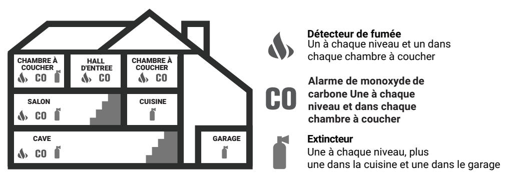
CHAMBRE À COUCHER
HALL D'ENTREE
CHAMBRE À COUCHER
SALON
CUISINE
CAVE
GARAGE
CO
Détecteur de fumée
Un à chaque niveau et un dans chaque chambre à coucher
Alarme de monoxyde de carbone Une à chaque niveau et dans chaque chambre à coucher
Extincteur
Une à chaque niveau, plus une dans la cuisine et une dans le garage

- À moins de 305 mm des lampes fluorescentes. Le "bruit" électrique peut interférer avec le capteur.
- Dans les espaces "d'air mort".

ÉVITER LES ESPACES D'AIR MORT

"Les espaces d'air mort" peuvent empêcher la fumée d'atteindre le détecteur de fumée. Pour éviter les espaces d'air mort, suivez les recommandations d'installation ci-dessous.
Au plafond, installez les détecteurs de fumée aussi près que possible du centre du plafond. Si cela n'est pas possible, installez le détecteur de fumée à au moins 4 pouces (102 mm) du mur ou de l'angle.
Pour le montage mural (si les codes du bâtiment l'autorisent), le bord supérieur des détecteurs de fumée doit être placé entre 102 mm et 305 mm de la ligne mur/plafond, sous les espaces d'"air mort" typiques.
Sur un plafond à pignon ou cathédrale, installez le premier détecteur de fumée à moins de 0,9 mètre (3 pieds) du sommet du plafond, mesuré horizontalement. Des détecteurs de fumée supplémentaires peuvent être nécessaires en fonction de la longueur, de l'angle, etc. de la pente du plafond. Reportez-vous à la norme NFPA 72 pour plus de détails sur les exigences relatives aux plafonds inclinés ou en pointe.

COMMENT INSTALLER CE DÉTECTEUR

IMPORTANT!
Ce détecteur de fumée/de monoxyde de carbone est conçu pour être installé au plafond ou au mur (si les codes locaux le permettent). Lisez les sections "Où installer cette alarme" et "Où cette alarme ne doit pas être installée" avant de commencer l'installation.

Outils nécessaires : une perceuse et un tournevis à tête Phillips.

LES ÉLÉMENTS DE CE DÉTECTEUR DE FUMÉE/ DE MONOXYDE DE CARBONE

1. Support de montage
2. Fentes de montage
3. Alarme SMCO600NV-A
4. Tournez dans ce sens pour retirer du support
5. Tournez dans ce sens pour fixer le support
6. Porte du compartiment de la batterie

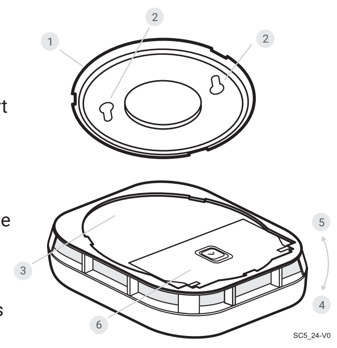

Le support de montage : non préinstallé.

1. Fixez le support au plafond ou au mur à l'aide des vis fournies (#6 x 3/4 in. [19 mm]).
2. Alignez les fentes et tenez fermement la base de l'alarme.
3. Tournez le support de montage dans le sens des aiguilles d'une montre pour le fixer.

INTRODUCTION

Nous vous remercions d'avoir choisi First Alert® pour vos besoins de détecteurs de fumée et de monoxyde de carbone. Vous avez acheté un détecteur de fumée et de monoxyde de carbone à la pointe de la technologie, conçu pour vous avertir (Heads-Up) d'un danger immédiat lié à la fumée et/ou au monoxyde de carbone. Veuillez prendre le temps de lire ce manuel et de faire de l'avertisseur de fumée et de monoxyde de carbone une partie intégrante du plan de sécurité de votre famille.

Caractéristiques de l'alarme

- Alertes vocales avec avertissement : une voix sympathique vous indique le danger et son emplacement.
- Interconnexion: lorsqu'une alarme se déclenche, toutes les alarmes compatibles se déclenchent.
- Les alertes mobiles, que vous soyez à la maison ou à l'exterieur

Remarques concernant l'installation

- Cet appareil ne permet pas d'alerter les résidents malentendants. Il est recommandé d'installer des unités spéciales qui utilisent des dispositifs tels que des lumières stroboscopiques clignotantes pour alerter les résidents malentendants.
- Cet appareil doit être alimenté par six (6) piles Duracell 123, Energizer 123 ou Huiderui 3V CR123A.
- Testez ce détecteur de fumée une fois par semaine. Si l'alarme ne parvient pas à être testée correctement, faites-la remplacer immédiatement ! Si l'alarme ne fonctionne pas correctement, elle ne peut pas vous alerter en cas de problème.
- Installez l'appareil conformément aux instructions d'installation, aux codes et ordonnances en vigueur et d'une manière jugée acceptable par les autorités compétentes. Renseignez-vous auprès des pompiers de votre région pour connaître les exigences en vigueur dans votre région.

À PROPOS DES DÉTECTEURS DE FUMÉE

Types de détecteurs

Tous ces détecteurs de fumée sont conçus pour donner une alerte précoce en cas d'incendie s'ils sont placés, installés et entretenus conformément aux instructions du manuel de l'utilisateur et si la fumée atteint le détecteur. Si vous ne savez pas quel type de détecteur de fumée installer, reportez-vous à la norme 72 (National Fire Alarm and Signaling Code) et à la norme 101 (Life Safety Code) de la National Fire Protection Association (NFPA). National Fire Protection Association, One Batterymarch Park, Quincy, MA 02269-9101. Les codes de construction locaux peuvent également exiger des unités spécifiques dans les nouvelles constructions ou dans différentes zones de la maison.

Détecteurs de fumée à pile (DC) : ils assurent une protection en cas de panne de courant, à condition que les piles soient neuves et correctement installées. Les unités sont faciles à installer et ne nécessitent pas d'installation professionnelle. Cependant, elles n'offrent pas de fonctionnalités interconnectées.

Les détecteurs de fumée alimentés en courant alternatif peuvent être interconnectés, de sorte que si un appareil détecte de la fumée, tous les appareils déclenchent l'alarme. Ils ne fonctionnent pas en cas de panne d'électricité. **Avec les batteries de secours (DC) :** ils fonctionnent en cas de panne d'électricité, à condition que les piles soient neuves et correctement installées. Les appareils à courant alternatif et à courant continu doivent être installés par un électricien qualifié.

Les détecteurs de fumée pour les utilisateurs d'énergie solaire ou éolienne et les systèmes d'alimentation d'appoint par batterie : les détecteurs de fumée alimentés en courant alternatif doivent utiliser seulement des onduleurs à onde sinusoïdale vraie ou pure. L'utilisation de ce détecteur avec la plupart des produits UPS (alimentation sans interruption) alimentés par batterie ou avec des onduleurs à ondes carrées ou "quasi sinusoïdales" endommagera le détecteur. Si vous n'êtes pas sûr du type d'onduleur ou du type de système d'alimentation sans interruption, veuillez consulter le fabricant.

Les détecteurs de fumée pour les malentendants : des détecteurs de fumée spéciaux doivent être installés pour les personnes malentendantes. Ils comprennent une alarme visuelle et un avertisseur sonore et répondent aux exigences de la loi américaine sur les personnes handicapées (Americans With Disabilities Act). Ils peuvent être interconnectés, de sorte que si un appareil détecte de la fumée, tous les appareils déclenchent l'alarme.

Les détecteurs de fumée ne doivent pas être utilisés avec des protections de détecteurs, sauf si la combinaison a été évaluée et jugée appropriée.

Tous les détecteurs de fumée First Alert® sont conformes aux exigences réglementaires, notamment à la norme UL217, et sont conçus pour détecter les particules de combustion. Tous les incendies produisent des particules de fumée dont le nombre et la taille varient.

ⓘ La technologie d'ionisation est généralement plus sensible que la technologie photoélectrique pour détecter les petites particules, produites en plus grande quantité par les incendies enflammés, qui consomment rapidement les matériaux combustibles et se propagent rapidement. Les sources de ces incendies peuvent être du papier brûlant dans une corbeille à papier ou un feu de graisse dans la cuisine.

[p] La technologie photoélectrique est généralement plus sensible que la technologie d'ionisation pour détecter les grosses particules, produites en plus grandes quantités par les feux avec plus de fumée, qui peuvent couver pendant des heures avant d'éclater en flammes. Les sources de ces incendies peuvent être des cigarettes brûlant dans des canapés ou de la literie.

Pour une protection maximale, utilisez les deux types de détecteurs de fumée à chaque étage et dans chaque chambre de votre maison.

En général, installez des détecteurs de fumée et de monoxyde de carbone combinés :

- À chaque étage de votre maison, y compris dans les greniers et dans les sous-sols aménagés.
- À l'intérieur de chaque chambre à coucher, en particulier si les personnes dorment avec la porte partiellement ou complètement fermée.
- Dans le couloir, près de chaque chambre à coucher. Si votre maison comporte plusieurs chambres à coucher, installez un appareil dans chacune d'entre elles. Si un couloir fait plus de 12 mètres de long, installez un appareil à chaque extrémité.
- En haut des escaliers du premier au deuxième étage et en bas des escaliers du sous-sol.
- Pour une couverture supplémentaire, installez des alarmes dans toutes les pièces, les couloirs et les zones de stockage où les températures restent normalement comprises entre 40˚ F et 100˚ F (4,4˚ C et 37,8˚ C).
- Lors de l'installation au plafond, placez l'alarme aussi près du centre que possible.
- Lors d'une installation au mur, le bord supérieur des détecteurs de fumée doit être placé entre 4 pouces (102 mm) et 12 pouces (305 mm) de la ligne du mur/plafond.
- Dans les deux cas, installez les détecteurs de fumée à au moins 4 pouces (102 mm) de l'endroit où le mur et le plafond se rejoignent. Pour plus d'informations, reportez-vous à la section "Éviter les espaces d'air mort".

REMARQUE : Quel que soit l'emplacement, assurez-vous qu'aucune porte ou autre obstacle ne puisse empêcher le monoxyde de carbone ou la fumée d'atteindre l'alarme.

OÙ NE PAS INSTALLER CETTE ALARME

POUR UNE PERFORMANCE OPTIMALE, IL EST RECOMMANDÉ D'ÉVITER D'INSTALLER DES DÉTECTEURS DE FUMÉE/MONOXYDE DE CARBONE DANS LES ENDROITS SUIVANTS :

- Dans les garages, les chambres de fournaise, les vides sanitaires et les greniers non aménagés. Évitez les endroits extrêmement poussiéreux, sales ou avec de la graisse .
- Dans les endroits où des particules de combustion sont produites. Les particules de combustion se forment lorsque quelque chose brûle. Les cuisines mal ventilées, les garages et les chambres de combustion sont des endroits à éviter. Dans la mesure du possible, éloignez les appareils d'au moins 3 mètres des sources de particules de combustion (poêle, chaudière, chauffe-eau, chauffage d'appoint). Dans les endroits où une distance de 6 mètres n'est pas possible - dans les maisons modulaires, mobiles ou plus petites, par exemple - il est recommandé de placer le détecteur de fumée aussi loin que possible de ces sources de combustion. Les recommandations d'emplacement ont pour but de maintenir ces détecteurs à une distance raisonnable d'une source de combustion, et donc de réduire les alarmes "indésirables". Des alarmes indésirables peuvent se produire si un détecteur de fumée est placé directement à côté d'une source de combustion de combustible. Ventilez ces zones autant que possible.
- À moins de 1,5 mètre de tout appareil de cuisson. Dans les courants d'air près des cuisines. Les courants d'air peuvent attirer la fumée de cuisson dans le capteur de fumée et provoquer des alarmes indésirables.
- Dans les zones extrêmement humides. Cette alarme doit être placée à au moins 3 mètres d'une douche, d'un sauna, d'un humidificateur, d'un vaporisateur, d'un lave-vaisselle, d'une salle de lavage, d'une buanderie ou de toute autre source d'humidité élevée.
- En plein soleil.
- Dans un endroit où l'air est turbulent, par exemple près d'un ventilateur de plafond ou d'une fenêtre ouverte. L'air soufflant peut empêcher la fumée d'atteindre les capteurs.
- Dans les zones où la température est inférieure à 40˚ F (4,4˚ C) ou supérieure à 100˚F (37,8˚ C). Ces zones comprennent les vides sanitaires non climatisés, les greniers non aménagés, les plafonds non isolés ou mal isolés, les porches et les garages.
- Dans les zones infestées d'insectes. Les insectes peuvent obstruer les ouvertures de la chambre de détection.

SUIVEZ CES ÉTAPES SIMPLES

L'installation de base de ce détecteur de fumée/monoxyde de carbone est similaire, que vous souhaitiez installer un seul détecteur ou en interconnecter plusieurs.

1. Commencez par configurer l'application First Alert by Resideo avant de procéder au montage. Lorsque vous y êtes invité, scannez le code QR qui se trouve sur le côté ou au dos de l'alarme ou sur la première page du guide de démarrage rapide.
2. Installez le support de montage au mur ou au plafond en suivant les instructions de la section "Où installer". **REMARQUE :** Ne serrez pas trop les vis !

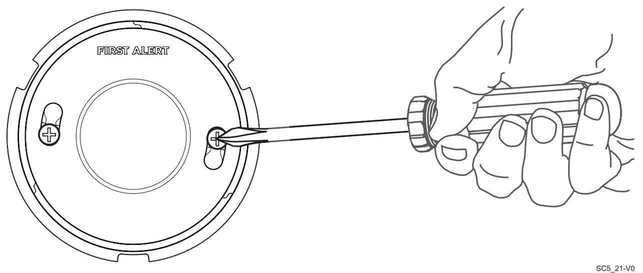

3. Si ce n'est pas déjà fait, retirez la languette de la pile pour alimenter l'alarme.
4. Positionnez la base de l'alarme sur le support de montage et tournez l'alarme dans le sens des aiguilles d'une montre (vers la droite) jusqu'à ce que l'unité soit en place. En cas de montage mural, ajustez l'appareil pour que les mots soient de niveau.
5. Si le voyant vert d'alimentation ne s'allume pas, vérifiez à nouveau toutes les connexions de la batterie. Reportez-vous à la section "Test et entretien" pour connaître la procédure d'installation correcte des piles. Si toutes les piles sont correctement installées et que le voyant vert d'alimentation ne s'allume toujours pas, l'unité doit être remplacée immédiatement. **REMARQUE :** Ce voyant n'est pas allumé en permanence afin d'économiser l'énergie des piles.
6. Testez chaque alarme. Appuyez sur le bouton Test/Silence et maintenez-le enfoncé jusqu'à ce que l'appareil émette une alarme. Lorsque vous testez une série d'unités interconnectées, chaque unité doit être testée individuellement. Assurez-vous que tous les appareils émettent une alarme lorsqu'ils sont testés.

INTERCONNEXION SANS FIL

FONCTION « INTERCONNEXION INTELLIGENTE »

Cette alarme est dotée de la fonction "INTERCONNEXION INTELLIGENTE" qui lui permet d'être interconnectée avec d'autres détecteurs de fumée et de monoxide de carbone sans fil First Alert® et BRK SC5, ainsi qu'avec les alarmes Google Nest Protect. Lorsque de la fumée est détectée, toutes les alarmes émettent un signal sonore de fumée. En cas de détection de monoxide de carbone, les alarmes "INTERCONNEXION INTELLIGENTE" émettent le signal sonore de monoxide de carbone. Les alarmes qui ne disposent pas de la fonction "INTERCONNEXION INTELLIGENTE" restent silencieuses lors d'une alarme de monoxyde de carbone. La DEL Halo de l'alarme initiatrice clignotera en rouge et déclenchera l'alarme, les unités interconnectées déclencheront l'alarme mais n'afficheront pas le clignotement de la DEL Halo rouge.

REMARQUE : L'interconnexion sans fil est assurée par l'application First Alert by Resideo avec d'autres alarmes SC5 et Google Nest Protect.

ATTENTION
Installez les alarmes et testez-les pour vous assurer de la portée et de la fiabilité de l'interconnexion dans toute la maison.

- Gardez à l'esprit que certaines caractéristiques d'une maison peuvent réduire la portée et la fiabilité de l'interconnexion, notamment le nombre d'étages, le nombre/ la taille des pièces, le mobilier, le type de matériau de construction, les plafonds suspendus, les conduits, les gros appareils métalliques et les montants métalliques. Ce type d'interférence peut être résolu en ajoutant d'autres alarmes First Alert capables d'acheminer les signaux sans fil en contournant les divers obstacles.
- Assurez-vous de tester l'interconnexion de vos alarmes lors du test hebdomadaire. **REMARQUE :** si vous avez des appareils CA et CC, appuyez et relâchez le bouton de test sur l'appareil CA pour tester la fonction d'interconnexion sur tous les appareils.

Fréquence sans fil : cette alarme prend en charge la fréquence sans fil de 2,4 GHz ou 5 GHz. Pour de meilleurs résultats, il est recommandé de l'utiliser avec un routeur 802.11 b/g/n/ac.

Ajout d'alarmes supplémentaires : suivez simplement les instructions de votre application First Alert (Premiere alerte) pour ajouter des alarmes supplémentaires à votre compte.

Identification des événements : si votre alarme se déclenche, il est important de commencer par identifier le type d'alarme.

Pour déterminer quelle alarme a déclenché une alarme, reportez-vous au tableau :

Pendant une alarme	En cas de déclenchement d'alarme(s) : le voyant rouge clignote rapidement Pour toutes les autres alarmes : La DEL rouge est éteinte

TEST ET ENTRETIEN

TEST HEBDOMADAIRE
! AVERTISSEMENT !

- N'utilisez JAMAIS de flamme nue pour tester cet appareil. Vous risqueriez d'endommager accidentellement ou de mettre le feu à l'appareil ou à votre maison. N'utilisez JAMAIS les gaz d'échappement d'un véhicule ! Les gaz d'échappement peuvent causer des dommages permanents et annulent votre garantie.
- Si l'alarme ne fonctionne pas correctement, remplacez-la immédiatement. Les produits sous garantie peuvent être renvoyés au fabricant pour être remplacés. Reportez-vous à la section "Garantie limitée" à la fin de ce manuel.
- Si vous effectuez un test avec de la fumée en conserve, n'utilisez qu'une brève bouffée de fumée en conserve. Si la concentration de fumée dans le capteur est trop élevée, il est impossible de faire taire l'alarme.

! ATTENTION !
Il est important de tester cet appareil chaque semaine pour s'assurer qu'il fonctionne correctement. Il est recommandé de tester ce détecteur de fumée/monoxide de carbone à l'aide du bouton de test.

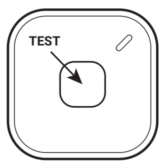

Vous pouvez tester ce détecteur de fumée/monoxide de carbone en appuyant sur le bouton Test/Silence situé sur le couvercle de l'alarme et en le relâchant.

Activez la fonction de test, de réinitialisation ou de mise en silence de l'alarme à l'aide d'un doigt ou du pouce. L'utilisation de tout autre instrument est strictement interdite.

Pendant le test, vous verrez et entendrez la séquence suivante :

- La voix de l'alarme annonce "Ceci n'est qu'un test. L'alarme va sonner. L'alarme est forte. Le test commencera dans 5 secondes. Appuyez sur pour annuler. 5 4 3 2 1" "Test de fumée" L'avertisseur sonore émet 3 bips et le halo rouge clignote - pause - 3 bips et le halo rouge clignote.
- L'avertisseur sonore émet 4 bips et un halo rouge - pause - 4 bips et un halo rouge. La voix de l'alarme annonce "Le niveau le plus élevé de monoxide de carbone était de XXX ppm" "Tentative de test d'interconnexion, cela peut prendre une minute". Impulsion rouge pendant 24 secondes, tonalité et annonce "Test terminé" "Tout semble bon".

Si l'appareil ne déclenche pas l'alarme, vérifiez que les piles sont correctement installées et testez à nouveau. Si l'appareil ne déclenche toujours pas l'alarme, remplacez-le immédiatement.

ENTRETIEN RÉGULIER

- Cet appareil a été conçu pour ne nécessiter aucun entretien, mais il y a quelques précautions à prendre pour qu'il fonctionne correctement :
- Testez-le au moins une fois par semaine.
- Nettoyez le détecteur de fumée/monoxide de carbone au moins une fois par mois ; aspirez doucement l'extérieur du détecteur de fumée/monoxide de carbone à l'aide de la brosse douce de votre aspirateur domestique. Testez le détecteur de fumée/ monoxide de carbone. N'utilisez jamais d'eau, de produits de nettoyage ou de solvants, car ils risquent d'endommager l'appareil.
- Si l'avertisseur de fumée/monoxide de carbone est contaminé par une saleté, de la poussière et/ou de la crasse excessives et ne peut pas être nettoyé pour éviter les alarmes indésirables, remplacez l'appareil immédiatement.
- Si le voyant vert clignote 2 fois par minute (l'avertisseur est silencieux), cela signifie que le détecteur doit être nettoyé comme indiqué ci-dessus. Si le voyant vert continue de clignoter, remplacez l'alarme.
- Déplacez l'unité si elle déclenche fréquemment des alarmes indésirables. Pour plus de détails, reportez-vous à la section "Endroits où cette alarme ne doit pas être installée".
- Lorsque la pile devient faible, l'annonce vocale retentit toutes les minutes pendant 5 minutes, puis l'alarme émet un "gazouillis" (l'avertissement de pile faible) et la voix dit "Remplacez la pile dans [l'emplacement, par exemple le "sous-sol"]" Cet avertissement devrait durer 7 jours, mais vous devez remplacer les piles immédiatement pour continuer à vous protéger. La DEL Halo clignotera pendant 0.2 seconde/s'éteindra toutes les minutes.
- Protégez ou couvrez l'alarme lorsque vous effectuez des travaux d'entretien dans la maison (ponçage des planchers, peinture, réparation des cloisons sèches, etc. pour prévenir toute souillure.

REMPLACEMENT DES PILES :
Votre détecteur de fumée/monoxide de carbone nécessite six piles Duracell 123, Energizer 123 ou Huiderui CR123A. Ces piles sont disponibles dans de nombreux magasins de détail locaux.

! AVERTISSEMENT !

- Utilisez toujours les piles spécifiées dans ce manuel de l'utilisateur. N'utilisez PAS de piles rechargeables. Nettoyez les contacts des piles ainsi que ceux de l'appareil avant de les installer. Installez les piles correctement en respectant la polarité (+ et -).
- Veuillez éliminer ou recycler les piles usagées de manière appropriée, en respectant les réglementations locales. Consultez votre autorité locale de gestion des déchets ou votre organisation de recyclage pour trouver un centre de recyclage électronique dans votre région. **NE JETEZ PAS LES PILES AU FEU. LES PILES PEUVENT EXPLOSER OU FUIR.**

! AVERTISSEMENT !
Conservez les piles hors de portée des enfants. En cas d'ingestion d'une pile, contactez immédiatement votre centre antipoison, votre médecin ou le service national d'assistance téléphonique au 202-625-3333, car des blessures graves peuvent survenir.

IMPORTANT!
La durée de vie réelle de la pile dépend de l'alarme et de l'environnement dans lequel elle est installée. Toutes les piles spécifiées ci-dessus sont des piles de remplacement acceptables pour cet appareil. Quelle que soit la durée de vie suggérée par le fabricant, vous DEVEZ remplacer les piles dès que l'appareil commence à émettre un "gazouillis" (l'avertissement de pile faible).
REMARQUE : Toutes les piles doivent être remplacées en même temps par des piles neuves.

Appareils alimentés en courant continu

1. Tournez l'alarme vers la gauche (dans le sens inverse des aiguilles d'une montre) pour la détacher de la base.
2. Ouvrez le compartiment à piles.
3. Retirez les piles usagées.
4. En tenant l'appareil avec la porte en bas, en commençant par le côté gauche, installez les nouvelles piles en les insérant dans le compartiment. Assurez-vous qu'elles s'enclenchent complètement dans le compartiment à piles. Faites correspondre les bornes situées à l'extrémité des piles avec les bornes de l'appareil.
5. Fermez la porte du compartiment à piles.
6. Placez la base de l'alarme sur le support de montage et tournez l'alarme dans le sens des aiguilles d'une montre (vers la droite) jusqu'à ce que l'unité soit en place.
7. Testez l'appareil pour vous assurer de son bon fonctionnement.

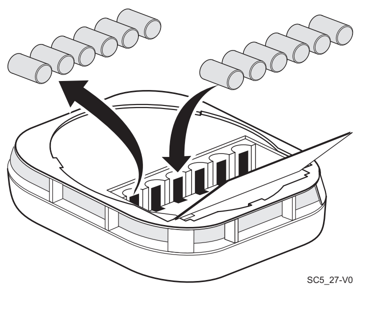

RÉPONDRE À UNE ALARME

! AVERTISSEMENT !

- Si l'appareil émet une alarme alors que vous n'êtes pas en train de le tester, c'est qu'il vous avertit d'une situation potentiellement dangereuse qui requiert votre attention immédiate. N'ignorez JAMAIS une alarme. Ignorer l'alarme peut entraîner des blessures ou la mort.
- Ne retirez jamais les piles d'un détecteur de fumée/monoxyde de carbone fonctionnant sur piles pour arrêter une alarme non désirée (causée par de la fumée de cuisine, etc.). Le retrait des piles désactive l'alarme, qui ne peut plus détecter la fumée, et supprime votre protection. Ouvrez plutôt une fenêtre ou éloignez la fumée de l'appareil à l'aide d'un ventilateur. L'alarme se réinitialise automatiquement.
- Si l'appareil émet une alarme, faites sortir tout le monde de la maison immédiatement.
- Les alarmes ont plusieurs limites. Pour plus de détails, reportez-vous à la section "Limites générales des détecteurs de fumée/monoxide de carbone".
- LE DÉCLENCHEMENT DE VOTRE DÉTECTEUR DE MONOXIDE DE CARBONE INDIQUE LA PRÉSENCE DE MONOXYDE DE CARBONE QUI PEUT VOUS TUER. EN D'AUTRES TERMES, LORSQUE VOTRE DÉTECTEUR DE MONOXIDE DE CARBONE SE DÉCLENCHE, VOUS NE DEVEZ PAS L'IGNORER !

QUE FAIRE EN PREMIER LIEU : IDENTIFIER LE TYPE DE SIGNAL D'ALARME SI LE SIGNAL D'ALARME DIT :

"ALARME - ALLEZ À L'AIR LIBRE"

SI L'AVERTISSEUR SONORE ÉMET 4 BIPS, PAUSE, 4 BIPS, PAUSE, DÉPLACEZ TOUT LE MONDE VERS UNE SOURCE D'AIR FRAIS. REMARQUE : LE VOYANT HALO DE CE DÉTECTEUR DE MONOXIDE DE CARBONE CLIGNOTE ÉGALEMENT EN ROUGE.

1. Appuyez sur le bouton Test/Silence et relâchez-le.
2. APPELEZ LES SERVICES D'URGENCE, LES POMPIERS OU LE 911. NOTEZ ICI LE NUMÉRO DE VOTRE SERVICE D'URGENCE LOCAL : ______________________________
   ____
3. METTEZ-VOUS IMMÉDIATEMENT À L'AIR LIBRE - À L'EXTÉRIEUR OU PAR UNE PORTE OU UNE FENÊTRE OUVERTE. COMPTEZ LES PERSONNES PRÉSENTES POUR VÉRIFIER QU'ELLES SONT TOUTES LÀ. NE RETOURNEZ PAS DANS LES LOCAUX ET NE VOUS ÉLOIGNEZ PAS DE LA PORTE OU DE LA FENÊTRE OUVERTE TANT QUE LES SERVICES D'URGENCE NE SONT PAS ARRIVÉS, QUE LES LOCAUX N'ONT PAS ÉTÉ AÉRÉS ET QUE VOTRE DÉTECTEUR DE MONOXIDE DE CARBONE N'EST PAS DANS SON ÉTAT NORMAL.
4. Après avoir suivi les étapes 1 à 3, si votre détecteur de monoxide de carbone se réactive dans les 24 heures, répétez les étapes 1 à 3 et appelez un technicien qualifié en appareils électroménagers pour qu'il recherche les sources de monoxide de carbone provenant d'équipements et d'appareils à combustible et qu'il vérifie le bon fonctionnement de ces équipements. Si des problèmes sont constatés au cours de l'inspection, faites réparer l'appareil immédiatement. Notez tout équipement de combustion qui n'a pas été inspecté par le technicien et consultez les instructions du fabricant ou contactez-le directement pour plus d'informations sur la sécurité du monoxide de carbone et sur cet équipement. Assurez-vous que les véhicules à moteur ne fonctionnent pas, et n'ont pas fonctionné, dans un garage attenant ou à côté de la résidence. Notez ici le numéro d'un technicien qualifié en électroménager : ______________________________

REMARQUE : Un technicien d'appareil qualifié est défini comme "une personne, une entreprise, une société ou une compagnie qui, en personne ou par l'intermédiaire d'un représentant, est engagée et responsable de l'installation, du test, de l'entretien ou du remplacement d'équipements de chauffage, de ventilation et de climatisation (CVC), d'appareils et d'équipements de combustion, et/ou de cheminées à gaz ou d'autres équipements décoratifs de combustion"

QUE FAIRE EN CAS D'INCENDIE ?

- Ne paniquez pas, restez calme. Suivez le plan d'évacuation de votre famille.
- Sortez de la maison le plus rapidement possible. Ne vous arrêtez pas pour vous habiller ou ramasser quoi que ce soit.
- Touchez les portes avec le dos de la main avant de les ouvrir. Si une porte est froide, ouvrez-la lentement.
- N'ouvrez pas une porte chaude. Gardez les portes et les fenêtres fermées, sauf si vous devez vous échapper par elles.
- Couvrez-vous le nez et la bouche avec un chiffon (de préférence humide). Prenez des respirations courtes et superficielles.
- Rendez-vous au lieu de rendez-vous prévu à l'extérieur de votre domicile.
- Comptez les personnes présentes pour vous assurer que tout le monde est sorti sain et sauf.
- Appelez les pompiers dès que possible de l'extérieur. Donnez votre adresse et votre nom.
- Ne retournez jamais à l'intérieur d'un bâtiment en feu, quelle que soit la raison.
- Contactez votre service d'incendie pour obtenir des idées sur la façon de rendre votre maison plus sûre.

UTILISATION DES FONCTIONS DE SILENCE

! AVERTISSEMENT !

- La fonction silence est destinée à faire taire temporairement l'avertisseur pendant que vous identifiez et corrigez le problème. N'utilisez pas la fonction silence dans les situations d'urgence. Elle ne permet pas de résoudre un problème de monoxyde de carbone ni d'éteindre un incendie.
- La fonction Silence peut temporairement faire taire une alarme indésirable pendant plusieurs minutes. Vous pouvez faire taire ce détecteur de fumée/monoxyde de carbone en appuyant sur le bouton Test/Silence situé sur le couvercle de l'alarme et en le relâchant.
- Une fois le bouton Test/Silence relâché, la voix de l'alarme dit "Klaxon silencieux, détecteur actif" Le voyant rouge clignote pendant le mode silence.
- Les alarmes ne peuvent pas être désactivées si les niveaux de fumée sont trop élevés.

Quand le détecteur de fumée se tait	Lorsque le détecteur de monoxide de carbone est désactivé
Le détecteur de fumée reste silencieux pendant 10 minutes, puis reprend son fonctionnement normal. Si la fumée ne s'est pas dissipée ou continue d'augmenter, l'appareil repasse en alarme.	Le détecteur de monoxide de carbone reste silencieux pendant 6 minutes. Au bout de 6 minutes, si les niveaux de monoxide de carbone restent potentiellement dangereux, l'avertisseur sonore se remet à retentir.

APRÈS L'ALARME
Après l'arrivée des secours, l'aération des locaux et votre détecteur fonctionne normallement, vous pouvez vérifier le niveau le plus élevé de monoxyde de carbone détecté en faisant un auto-test. Le niveau de monoxide de carbone le plus élevé est annoncé pendant le test. Le niveau maximum se réinitialise automatiquement après la diffusion du message.

FAIRE TAIRE L'AVERTISSEMENT DE PILE FAIBLE

Cette fonction de silence peut temporairement faire taire le signal sonore de batterie faible pendant 8 heures. Appuyez et relâchez le bouton Test/Silence sur le couvercle de l'alarme jusqu'à ce que vous entendiez le "gazouilli" d'accusé de réception. Lorsque l'alarme de batterie faible est désactivée, l'appareil revient à un fonctionnement normal pendant 8 heures. Il n'est pas possible de désactiver le silence en cas de batterie faible.

Une fois la fonction de silence activée, l'appareil continue de faire clignoter le voyant vert une fois par minute pendant 8 heures. Au bout de 8 heures, le signal sonore de pile faible reprend. L'alarme continue de fonctionner tant que l'alimentation est assurée. Cependant, remplacez les piles dès que possible afin de maintenir la protection en cas de panne de courant.

Pour arrêter les alarmes d'une série interconnectée de fumée/monoxide de carbone, vous devez appuyer sur le bouton Test/Silence de l'alarme de départ (l'unité avec le voyant rouge clignotant; le voyant rouge est éteint sur toutes les autres alarmes). Si vous appuyez sur le bouton Test/Silence de n'importe quelle autre alarme, vous ferez taire que cette unité, et non l'ensemble de la série interconnectée.

FAIRE TAIRE LE SIGNAL DE FIN DE VIE
Cette fonction de silence peut temporairement faire taire les bips d'avertissement de fin de vie pendant 2 jours. Vous pouvez faire taire le signal de fin de vie en appuyant sur le bouton Test/ Silence. L'avertisseur sonore émet un signal sonore pour indiquer que la fonction de silence en fin de vie a été activée. Au bout d'environ deux jours, le signal sonore de fin de vie reprend. Le signal sonore de fin de vie de l'alarme ne peut pas être désactivé après 14 jours suivant le signal initial de fin de vie.

L'alarme émet également un signal sonore de fin de vie environ 10 ans après l'installation pour vous rappeler de remplacer l'unité. En option, il est possible d'activer un signal de fin de vie qui informera le client deux semaines avant la fin de vie de l'appareil. Le silence de mise en garde durera 2 semaines ou jusqu'au début de la fin de vie. De même, lorsque la fonction de fin de vie est désactivée, le voyant d'alimentation vert continue de clignoter 5 fois par minute.

Action	Ce que vous verrez et entendrez
Fonctionnement normal	Voix : silencieuse ; DEL d'alimentation : Clignote une fois par minute sur l'alarme CC ; Avertisseur sonore : silencieux
Lorsque vous testez l'alarme	Voix : ""Ce n'est qu'un test. L'alarme va sonner. L'alarme est forte. Le test commencera dans 5 secondes. Appuyez sur pour annuler. 5 4 3 2 1" "Test de fumée" ; Le klaxon émet 3 bips et un halo rouge - pause - 3 bips et un halo rouge ; Ensuite, la voix de l'alarme dit "Test de monoxyde de carbone" Le klaxon émet 4 bips et un halo rouge - pause - 4 bips et un halo rouge. La voix de l'alarme dira "Le niveau le plus élevé de monoxide de carbone était de XXX ppm" "Tentative de test d'interconnexion, cela peut prendre une minute". Impulsion rouge pendant 24 secondes, tonalité puis "Test terminé" "Tout semble bon" ; DEL l'alimentation DEL: Eteint
Si la batterie est faible	Voix : "Remplacez la batterie dans [Emplacement, exemple "Sous-sol"]." Répété toutes les minutes pendant 5 minutes ; Klaxon : émet un signal sonore une fois par minute. DEL Halo : 1 clignotement orange toutes les minutes.
Si l'alarme ne fonctionne pas correctement (SIGNAL DE MALFONCTION)	Voix : "Erreur de détecteur dans [Lieu, exemple "Sous-sol"], veuillez consulter le manuel" Répétition toutes les minutes ; avertisseur sonore : 3 bips toutes les minutes ; DEL Halo : Clignote 2 fois par minute.
L'alarme a atteint sa fin de vie	Voix : "L'alarme a atteint la fin de sa durée de vie. Remplacez l'alarme dans le <emplacement>. Remplacez-la maintenant." Klaxon : 5 bips. DEL d'alimentation : 5 clignotements. DEL Halo : 1 clignotement orange. Les signaux sont répétés toutes les minutes.
De la fumée est détectée	Klaxon : 3 bips, pause, clignotement de la DEL Halo rouge ; voix (répétée toutes les 4 secondes) : la première annonce vocale dit "Urgence" et la seconde "Fumée détectée". Si le client a spécifié un lieu, l'annonce suivante sera "dans la <pièce>, si l'alarme peut être mise en sourdine, "Appuyez pour mettre en sourdine" ; DEL Halo : Pendant l'alarme : Clignote en rouge pendant l'alarme, en synchronisation avec le rythme de l'avertisseur. **REMARQUE:** Si l'application est utilisée pour mettre l'appareil sous silence à distance, l'utilisateur doit vérifier la présence de fumée ou d'incendie au moment du déclenchement de l'alarme.
Le détecteur de fumée est désactivé	Voix : « L'avertisseur de fumée est désactivé » ; Klaxon : éteint ; DEL du halo : clignote en rouge.
Des niveaux d'alarme de monoxide de carbone sont détectés	Avertisseur sonore : 4 bips rapides, pause, 4 bips rapides, pause* ; DEL Halo : clignote en rouge en synchronisation avec l'avertisseur sonore. Voix (répétée toutes les 5,7 secondes) : la première annonce vocale dit "Urgence" et la seconde "Monoxyde de carbone détecté". Si le client a spécifié un emplacement, le prochain sera « dans la <pièce> », si l'alarme peut être désactivée, « Appuyez pour désactiver » ; DEL Halo : Clignote en rouge. ***REMARQUE :** Si l'appareil passe en alarme monoxide de carbone, le cycle normal de 4 bips et d'une brève pause se répète pendant cinq minutes. Au bout de cinq minutes, la pause passe à une minute.
L'alarme monoxyde de carbone est désactivée	Voix : L'alarme de monoxyde de carbone est désactivée ; Klaxon : Désactivé ; DEL Halo : Le rouge clignote de la même manière qu'une alarme active.